JUKI

DLD-432-5
DLU-490-5
DLU-491-5
DMN-530-5
DMN-531-5
PARTS LIST

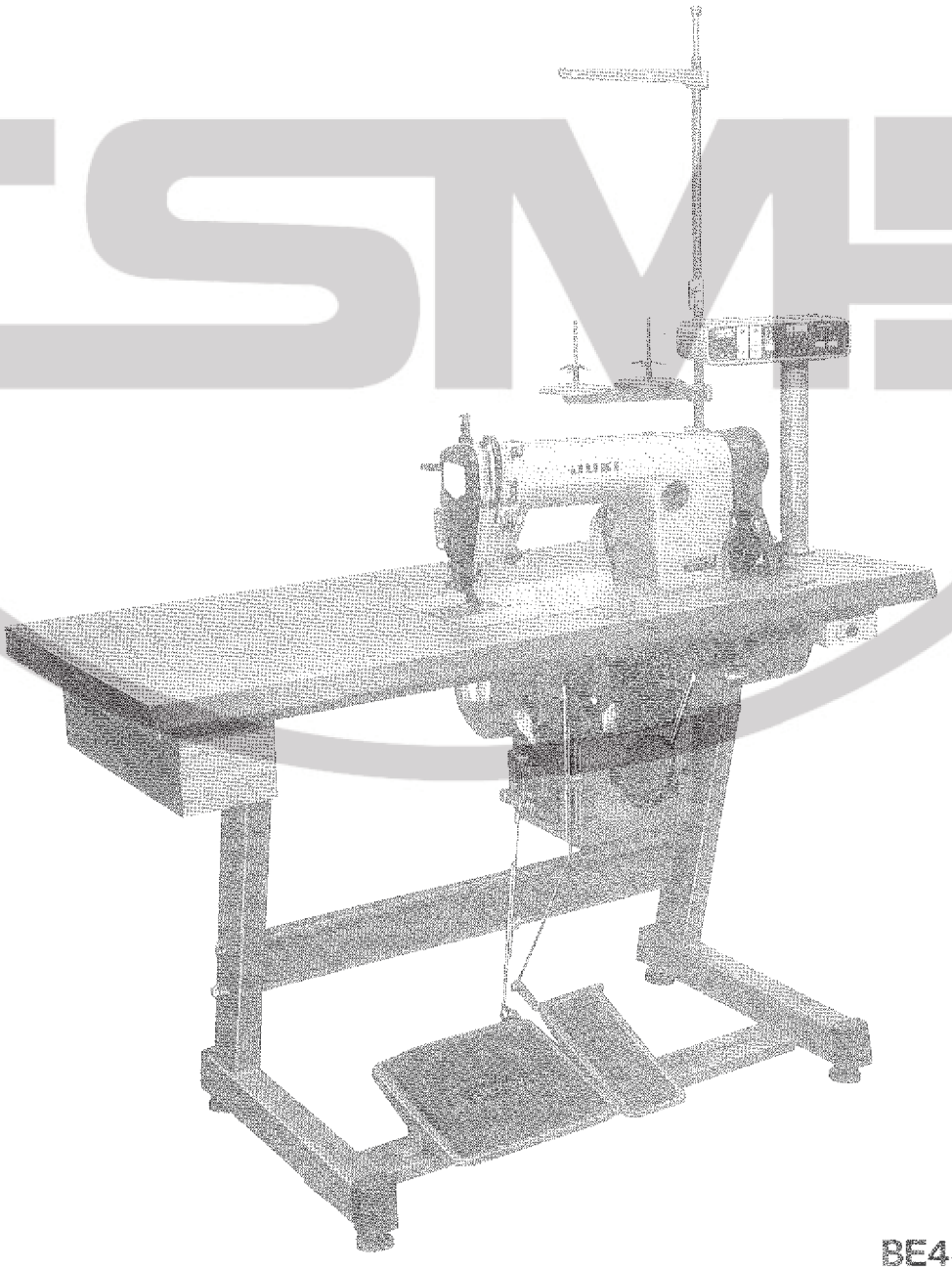

BE432530PJA
No.0201-00

HOW TO MAKE USE OF THIS PARTS LIST
パーツリストの見方

1. The part numbers of parts shown in the figure indicate the corresponding numbers (Ref. No.) shown by the Index.
   図に示された部品の品番は、図にふられているNo(Ref.No)に対応するインデックスによって、その品番がわかります

2. Explanation of codes
   記号の説明

   1) Codes on the "Note" column
      "注記" 欄の記号

      ① ☆ ..... means this part is changed from the previous parts list.
      前回のパーツリストに対して今回変更された部品を意味します

      ② #01 ..... refer to the "Note" explanation at bottom of page.
      ◇01 ..... ページ下の "注記" の説明を参照して下さい。

   2) Codes on the "E.C. (Engineering change)" column
      "変更年月" 欄の記号

      ① A.10/83 .... Added from October, 1983
      1983年10月より追加された。

      ② D.10/83 .... Obsoleted from October, 1983
      1983年10月より削除された。

      ③ When previous parts (Obsoleted part) and new parts (Added parts) are not interchangeable with each other:
      部品の互換性がない変更の場合

      In this case, even obsoleted part (D.) can be ordered with the obsoleted part number, so select the parts with changed dates and place your orders.
      この場合は削除(D)された品番でもご注文できますから、変更年月により、いずれかの部品を選択してご注文下さい。

      Example (例)

Ref. No.	Note 注記	Part No. 品番	Description	E.C. 変更年月	品名	Amt. Req. 数量
1	☆	B1401-100-000	Needle bar	D.10/83	ハリボー	—
1-1	☆	B1401-100-000-A	Needle bar	A.10/83	ハリボー	1
2	☆	B1105-200-000	Frame cover	D.10/83	B1105-300-000	—
	☆	B1105-300-000	Frame cover	A.10/83	フレームカバー	1

      ④ In case when previous parts and new part are interchangeable with each other:
      部品の互換性がある場合の変更

      In this case the new part number is replaced on the "品名 (Japanese)" column of the previous parts, so please order by the new part number.
      この場合は、旧部品の和文品名欄にそれにかわる新しい品番が記入してありますので、新しい品番でご注文下さい。

      ⑤ C.10/83

1	☆	B1105-500-000	Frame cover	C.10/83	~~B1105-600-000~~	1

      Correct No. 正しい品番　　Wrong No. 誤まり品番

      Please order by the correct part number.
      正しい品番でご注文下さい。

      ⑥ M.10/83 ..... The amount required is changed from October, 1983
      The new amount required is shown in the "Amt. Req". column.
      1983年10月より数量が変更になった。この場合数量欄には新しい数量が表示してあります。

   3) Codes on the "Amt. Req." column
      "数量" 欄の記号

      ① 2 ..... Indicates amount required is 2.
      数量、2個を表わします。

      ② 2.0 ..... Indicates length in meters. (unit is meter)
      長さ、2メートルを表わします。(単位はメートルです)

      ③ — ..... Indicates parts obsoleted from the parts list.
      このパーツリストから削除された部品です。

      ④ (1) ..... Indicates sub parts which construct the assembly part.
      Assembly part is shown as "asm." and クミ in Japanese, in the "Description" column.
      組部品を構成している子部品を表わします。組部品は品名欄に英文で "asm" 和文でクミと表示してあります。

When Ordering The Spare Parts:

In order to ensure that we deliver the correct parts to you, please clearly state when ordering the corresponding PART NUMBER (ex. B1109-012-A00) and also the PARTS LIST NUMBER (ex. 0010-01, given at the top right of the cover) or the MACHINE SERIAL NUMBER, because there are some parts which have been changed.

補用部品注文の際のご注意

このパーツリストに記載されている補用部品をご注文の際は、部品の番号(例えば、B1109-012-A00)でご注文下さい。合わせて、ご覧のパーツリストの管理番号(表紙右上、例えば、No0010-01)又は、機械番号をご連絡頂ければ幸いです。又、改良のため部品の一部が変更になる場合がありますのでご了承下さい。

CONTENTS
目　　次

1. SYNCRONIZER, SOLENOID COMPONENTS 1
シンクロナイザー、ソレノイド関係
2. WIPER COMPONENTS 3
ワイパー関係

CSMP

This parts list contains the parts exclusively used for the machine heads numbered □□□-5. For other head parts than those contained in this parts list, please refer to the parts lists of DLU-490-4, DLU-491-4, DMN-530-4, DMN-531-4, DLD-432, and thread trimmer, respectively.

このパーツリストは、□□□-5の頭部関係の専用部品が記載されています。このパーツリストに記載されている以外の頭部関係の部品は、それぞれDLU-490-4、DLU-491-4、DMN-530-4、DMN-531-4、DLD-432及び糸切り専用パーツリストをご参照ください。

1. SYNCRONIZER, SOLENOID COMPONENTS
シンクロナイザー、ソレノイド関係

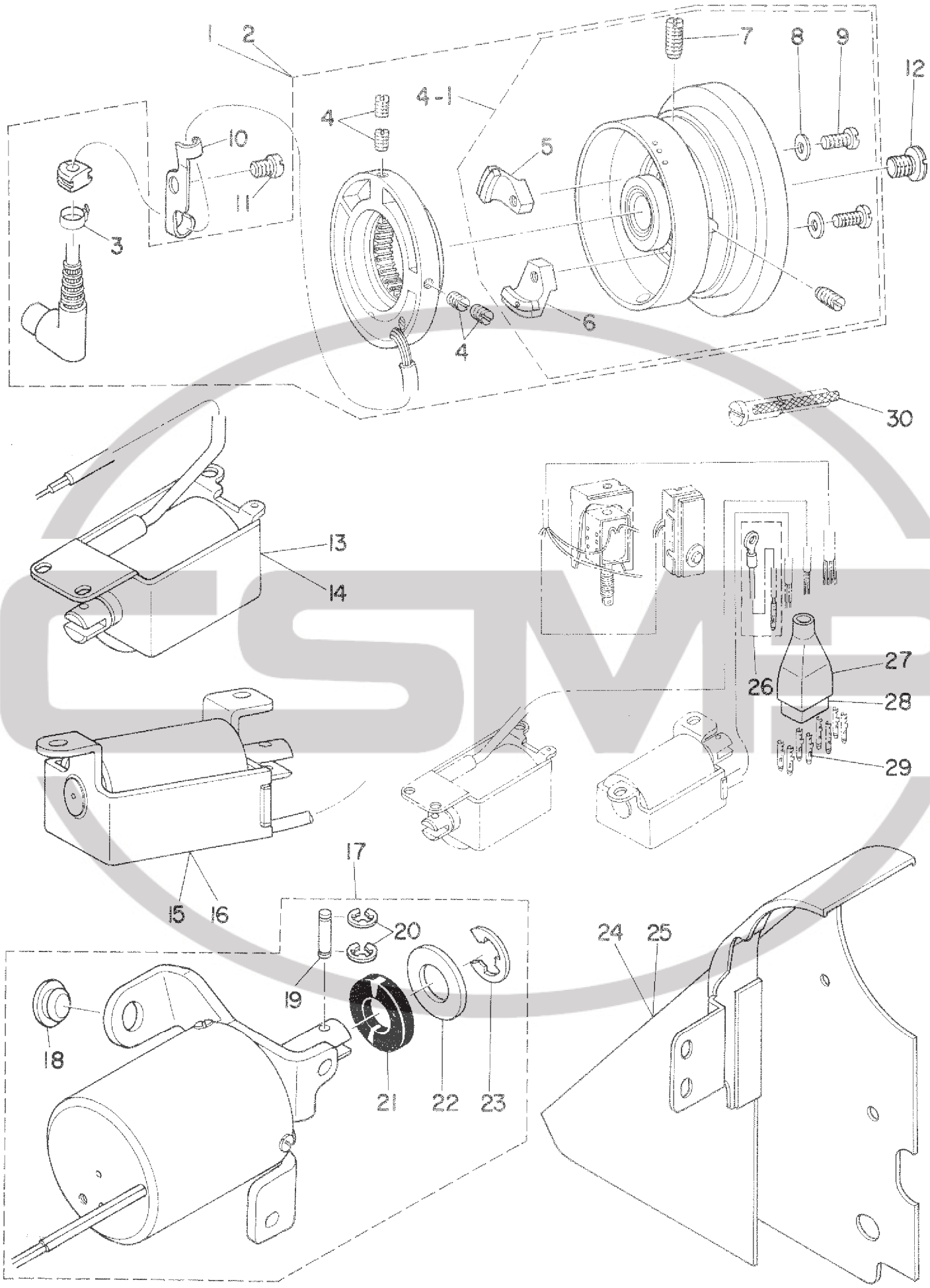

ESMP

Ref. No.	Note (注記)	Part No. 品番	Description	E. C. 変更年月	品名	Amt. Req. 数量
1	#01	M8512-110-AA0-A	SYNCHRONIZER ASM. A		ｼﾝｸﾛﾅｲｻﾞｰ A ｸﾐ	1
2	#02	M8512-121-AA8-A	SYNCRONIZER ASM.		ｼﾝｸﾛﾅｲｻﾞ B ｸﾐ	1
3		M9628-110-000	CLIP		ﾅｲﾛﾝﾊﾞﾝﾄﾞ	(1)
4		SS-8111010-TP	SCREW 11/64-40 L=9.5		ﾄﾒﾈｼﾞ 11/64-40 L=9.5	(4)
4-1		M8523-110-AA0	HAND WHEEL ASM.		ﾊｽﾞﾐｸﾞﾙﾏ ｸﾐ	(1)
5		M4007-110-0AA	MAGNET BASE ASM. A		ﾏｸﾞﾈｯﾄ ﾄﾘﾂｹﾀﾞｲ A ｸﾐ	(1)
6		M4007-110-0AB	MAGNET BASE ASM. B		ﾏｸﾞﾈｯﾄ ﾄﾘﾂｹﾀﾞｲ B ｸﾐ	(1)
7		SS-8151550-SP	SCREW 15/64-28 L=15		ﾄﾒﾈｼﾞ 15/64-28 L=15	(2)
8		WP-0450801-SD	WASHER 4.5X10.0X0.8		ﾋﾗｻﾞｶﾞﾈ 4.5X10X0.8	(2)
9		SS-6111210-SP	SCREW 11/64-40 L=12		ﾋﾗﾈｼﾞ 11/64-40 L=12	(2)
10		M4008-110-000	CORD HOLDER		ｺｰﾄﾞﾄﾒｶﾅｸﾞ	1
11		SS-4150915-SP	SCREW 15/64-28 L=9		ﾌﾅﾍﾞﾈｼﾞ 15/64-28 L=9	1
12		SS-7701010-SP	SCREW 5/16-24 L=10		ﾏﾙﾋﾗﾈｼﾞ 5/16-24 L=10	1
13		B2460-505-000	SOLENOID		DCｿﾚﾉｲﾄﾞ	1
14	#04	D2460-490-E00	SOLENOID		DCｿﾚﾉｲﾄﾞ	1
15	#03	B6117-505-0AE	REVERSE FEED MAGNET ASM.		ｷﾞﾔｸｵｸﾘ ﾏｸﾞﾈｯﾄ ｸﾐ	1
16	#02	D6117-530-EA0	REVERSE FEED MAGNET ASM.		ｷﾞﾔｸｵｸﾘ ﾏｸﾞﾈｯﾄ ｸﾐ	1
17	#04	D1615-490-EA0	SOLENOID INSTALLING BASE ASM.		ｿﾚﾉｲﾄﾞ ﾄﾘﾂｹﾀﾞｲ ｸﾐ	1
18	#04	TA-1250805-R0	RUBBER PLUG		ﾄﾒｾﾝ D=12.5	(1)
19	#04	D2464-555-B00	LINK DRIVING MAGNET PIN		ﾏｸﾞﾈｯﾄ ﾘﾝｸﾋﾟﾝ	(1)
20	#04	RE-0400000-K0	SNAP RING 4		Eｶﾞﾀﾄﾒｸ 4	(2)
21	#04	D2468-555-B00	RUBBER PLUNGER		ﾌﾟﾗﾝｼﾞｬｰ ｺﾞﾑ	(1)
22	#04	WP-1703001-SC	WASHER 17X30X3		ﾋﾗｻﾞｶﾞﾈ ﾐｶﾞｷﾏﾙ M16	(1)
23	#04	RE-1200000-K0	SNAP RING 12		Eｶﾞﾀﾄﾒｸ 12	(1)
24	#03	D8231-555-D0B	BELT COVER		ﾍﾞﾙﾄｶﾊﾞｰ	1
25	#05	D8231-490-E00	BELT COVER B		ﾍﾞﾙﾄｶﾊﾞｰ	1
26		B6037-505-0A0	GROUND WIRE ASM.		ｱｰｽｺｰﾄﾞ ｸﾐ	1
27		M9637-110-000	12-POLE PLUG COVER		ﾌﾟﾗｸﾞｶﾊﾞｰ 12P	1
28		M9640-110-000	12-POLE PLUG		ﾅｲﾛﾝﾌﾟﾗｸﾞ 12P	1
29		D6043-555-B00	PIN TERMINAL, MALE		ﾋﾟﾝ ﾀｰﾐﾅﾙ ｵｽ	8
30	#03	CQ-3500000-F0	OIL FELT		ﾕｼﾝ	0.1

Note (注記) #01 ..... For DLD-432-5, DLU-490-5, DLU-491-5 — DLD-432-5、DLU-490-5、DLU-491-5用
#02 ..... For DMN-530-5, DMN-531-5 — DMN-530-5、DMN-531-5用
#03 ..... For DLD-432-5 — DLD-432-5用
#04 ..... For DLU-490-5, DLU-491-5 — DLU-490-5、DLU-491-5用
#05 ..... For DLU-490-5, DLU-491-5, DMN-530-5, DMN-530-5, DMN-531-5 — DLU-490-5、DLU-491-5 DMN-530-5、DMN-531-5用

2. WIPER COMPONENTS
ワイパー関係

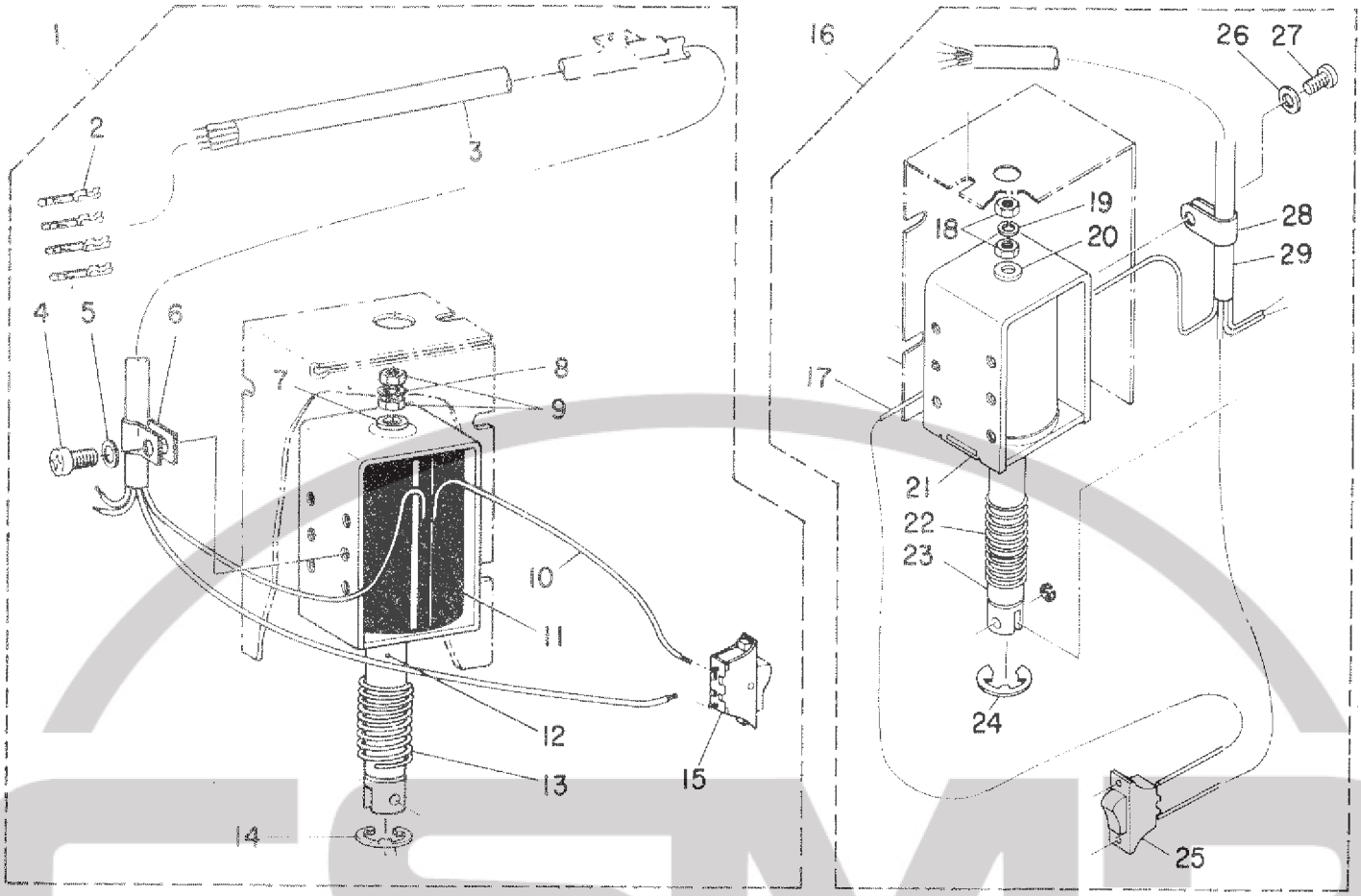

Ref. No.	Note 注記	Part No. 品番	Description	E. C. 変更年月	品名	Amt. Req. 数量
1	#01	B2117-506-0A0	WIPER SOLENOID ASM.		ﾜｲﾊﾟｰﾏｸﾞﾈｯﾄ ｸﾐ	1
2	#01	D6043-555-B00	PIN TERMINAL, MALE		ﾋﾟﾝ ﾀｰﾐﾅﾙ ｵｽ	(4)
3	#01	HW-5F18S12-48	4-CORE CABTYRE CORD		ｷﾔﾌﾞﾀｲﾔｺｰﾄﾞ 0.18X19X4	(0.9)
4	#01	SM-4040801-SN	SCREW M4 L=8		ﾅﾍﾞｺﾈｼﾞ M4X0.7 L=8	(1)
5	#01	WP-0430800-SC	WASHER 4.3X8X0.8		ﾋﾗｻﾞｶﾞﾈ ｺｶﾞﾀﾏﾙ M4	(1)
6	#01	D2120-555-C00	NYLON CLAMP		ﾅｲﾛﾝ ｸﾗﾝﾌﾟ	(1)
7	#01	MAT-80115T00	WASHER		ﾌﾟﾗﾝｼﾞｬｰ ｽﾄﾂﾊﾟｰ ｻﾞ	(1)
8	#01	WS-0410002-KN	SPRING WASHER M4		ﾊﾞﾈｻﾞｶﾞﾈ M4	(1)
9	#01	NM-6043212-SB	NUT M4X0.7		ﾛｯｶｸﾅｯﾄ M4X0.7 2ｼｭ	(2)
10	#01	HW-2F18S12-19	ELECTRIC WIRE, WHITE		ﾖﾘｾﾝ 0.18X19 ｼﾛ	(0.1)
11	#01	D2117-555-D0A	WIPER SOLENOID		ﾜｲﾊﾟｰﾏｸﾞﾈｯﾄ	(1)
12	#01	D2118-555-B00-A	PLUNGER		ﾌﾟﾗﾝｼﾞｬｰ	(1)
13	#01	MAT-80113T00	SPRING		ﾏｸﾞﾈｯﾄ ﾊﾞﾈ	(1)
14	#01	RE-0901110-K0	SNAP RING 9		Eｶﾞﾀﾄﾒｸ 9	(1)
15	#01	D2119-555-C00	SWITCH		ﾜｲﾊﾟｰ ﾄｸﾞﾙｽｲｯﾁ	(1)
16	#02	D2117-490-EA0	SOLENOID ASM.		ﾜｲﾊﾟｰﾏｸﾞﾈｯﾄ ｸﾐ	1
17	#02	HW-2F18S12-19	ELECTRIC WIRE, WHITE		ﾖﾘｾﾝ 0.18X19 ｼﾛ	(0.1)
18		NM-6043212-SA	NUT M4X0.7		ﾛｯｶｸﾅｯﾄ M4X0.7 2ｼｭ	(2)
19	#02	WS-0410002-KN	SPRING WASHER M4		ﾊﾞﾈｻﾞｶﾞﾈ M4	(1)
20	#02	MAT-80115T00	WASHER		ﾌﾟﾗﾝｼﾞｬｰ ｽﾄﾂﾊﾟｰ ｻﾞ	(1)
21	#02	D3901-481-D0B	SOLENOID		ﾏｸﾞﾈｯﾄ	(1)
22	#02	D2111-490-D00	SPRING		ﾜｲﾊﾟｰﾏｸﾞﾊﾞﾈ	(1)
23	#02	D2118-555-B00-A	PLUNGER		ﾌﾟﾗﾝｼﾞｬｰ	(1)
24	#02	RE-0901110-K0	SNAP RING 9		Eｶﾞﾀﾄﾒｸ 9	(1)
25	#02	D2119-555-C00	SWITCH		ﾜｲﾊﾟｰ ﾄｸﾞﾙｽｲｯﾁ	(1)
26	#02	WP-0430800-SC	WASHER 4.3X8X0.8		ﾋﾗｻﾞｶﾞﾈ ｺｶﾞﾀﾏﾙ M4	(1)
27	#02	SM-4040801-SN	SCREW M4 L=8		ﾅﾍﾞｺﾈｼﾞ M4X0.7 L=8	(1)
28	#02	D2120-555-C00	NYLON CLAMP		ﾅｲﾛﾝ ｸﾗﾝﾌﾟ	(1)
29	#02	HW-5F18S12-48	4-CORE CABTYRE CORD		ｷﾔﾌﾞﾀｲﾔｺｰﾄﾞ 0.18X19X4	(0.9)

Note (注記) #01 ..... For DLD-432-5 — DLD-432-5用

#02 ..... For DLU-490-5, DLU-491-5, DMN-530-5, DMN-531-5 — DLU-490-5、DLU-491-5 DMN-530-5、DMN-531-5用

Part No. 品番	Page 頁	Ref. No.
B2117-506-0A0	3	1
B2460-505-000	2	13
B6037-505-0A0	2	26
B6117-505-0AE	2	15
CQ-3500000-F0	2	30
D1615-490-EA0	2	17
D2111-490-D00	3	22
D2117-490-EA0	3	16
D2117-555-D0A	3	11
D2118-555-B00-A	3	12
D2118-555-B00-A	3	23
D2119-555-C00	3	15
D2119-555-C00	3	25
D2120-555-C00	3	6
D2120-555-C00	3	28
D2460-490-E00	2	14
D2464-555-B00	2	19
D2468-555-B00	2	21
D3901-481-D0B	3	21
D6043-555-B00	2	29
D6043-555-B00	3	2
D6117-530-EA0	2	16
D8231-490-E00	2	25
D8231-555-D0B	2	24
HW-2F18S12-19	3	10
HW-2F18S12-19	3	17
HW-5F18S12-48	3	3
HW-5F18S12-48	3	29
MAT-80113T00	3	13
MAT-80115T00	3	7
MAT-80115T00	3	20
M4007-110-0AA	2	5
M4007-110-0AB	2	6
M4008-110-000	2	10
M8512-110-AA0-A	2	1
M8512-121-AAB-A	2	2
M8523-110-AA0	2	4-1
M9628-110-000	2	3
M9637-110-000	2	27
M9640-110-000	2	28
NM-6043212-SB	3	9
NM-6043212-SA	3	18
RE-0400000-K0	2	20
RE-0901110-K0	3	14
RE-0901110-K0	3	24
RE-1200000-K0	2	23
SM-4040801-SN	3	4
SM-4040801-SN	3	27
SS-4150915-SP	2	11
SS-6111210-SP	2	9
SS-7701010-SP	2	12
SS-8111010-TP	2	4
SS-8151550-SP	2	7
TA-1250805-R0	2	18
WP-0430800-SC	3	5
WP-0430800-SC	3	26
WP-0450801-SD	2	8
WP-1703001-SC	2	22
WS-0410002-KN	3	8
WS-0410002-KN	3	19